

Aero Still 125

Вентилятори для витяжної вентиляції приміщень з високими вимогами до рівня шуму

- Рівень звукового тиску LpA на відстані 3 м: 31
- Матеріал корпусу: Пластик
- Захист від зворотньої тяги: Зворотний клапан

	Одиниця виміру	Aero Still 125
Мінімальна напруга живлення	В	220
Максимальна напруга живлення	В	240
Частота мережі живлення	Гц	50
Номінальна потужність	Вт	9.4
Максимальний струм	А	0.059
Максимальна витрата повітря	м³/год	158
Рівень звукового тиску LpA на відстані 3 м	дБ(А)	31
Мінімальна температура оточуючого повітря	°C	1
Максимальна температура оточуючого повітря	°C	40
Клас захисту	-	IP34
Матеріал крильчатки	-	Пластик

Розміри

a	b	c	Ø d	e
168	144	97	125	30

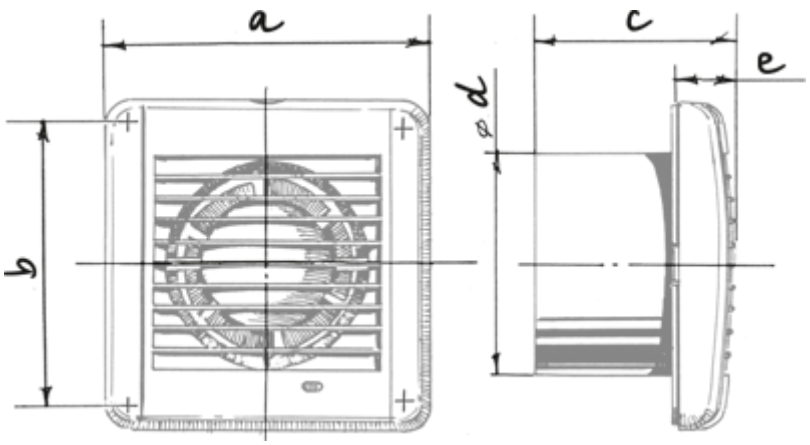
a
c
e
d
ø
b

Екодизайн

Торгова марка	Blauberg					
Модель	Aero Still 125					
Питоме споживання енергії (кВт.год/(м²/рік))	Холодний		Помірний		Теплий	
	-32	B	-16	E	-7	F
Тип установки	Односпрямована					
Тип приводу	Multi-speed					
Тип теплообміннику	Немає					
Максимальна витрата повітря (м³/год)	158					
Споживана потужність (Вт)	9.4					
Еталонна об'ємна витрата (м³/с)	0.031					
Питома споживана потужність у вихідній точці (Вт/(м³/год))	0.038					
Спосіб керування приводом	Ручне керування					
Максимальні зовнішні витоки (%)	2.7					
Декларований тип вентиляційної одиниці	RVU UVU					
Sound power level (дБ(А))	51					
Річне збереження тепла (кВт.год/рік)	Холодний		Помірний		Теплий	
	3400		1700		800	