

Aero Still Chrome 100 H

Вентилятори для витяжної вентиляції приміщень з високими вимогами до рівня шуму

- Рівень звукового тиску LpA на відстані 3 м: 25
- Матеріал корпусу: Пластик
- Захист від зворотньої тяги: Зворотний клапан
- Датчик вологості
- Таймер: Таймер вимкнення

	Одиниця виміру	Aero Still Chrome 100 H
Мінімальна напруга живлення	В	220
Максимальна напруга живлення	В	240
Частота мережі живлення	Гц	50
Номінальна потужність	Вт	5.5
Максимальний струм	А	0.035
Максимальна витрата повітря	м³/год	84
Рівень звукового тиску LpA на відстані 3 м	дБ(А)	25
Мінімальна температура оточуючого повітря	°C	1
Максимальна температура оточуючого повітря	°C	40
Клас захисту	-	IP34
Матеріал крильчатки	-	Пластик

Розміри

a	b	c	Ø d	e
144	122	92.5	100	29.5

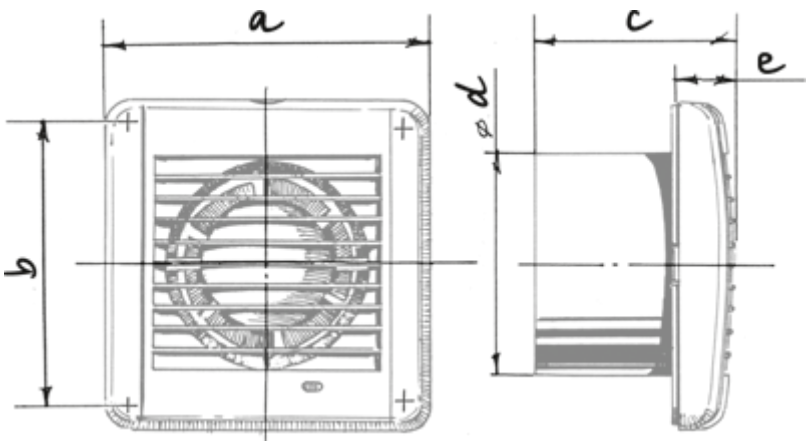
a
c
e
d
ø
b