

Aero Still Chrome 125 SH

Вентилятори для витяжної вентиляції приміщень з високими вимогами до рівня шуму

- Рівень звукового тиску LpA на відстані 3 м: 31
- Матеріал корпусу: Пластик
- Захист від зворотньої тяги: Зворотний клапан
- Шнурковий вимикач
- Датчик вологості
- Таймер: Таймер вимкнення

	Одиниця виміру	Aero Still Chrome 125 SH
Мінімальна напруга живлення	В	220
Максимальна напруга живлення	В	240
Частота мережі живлення	Гц	50
Максимальний струм	А	0.059
Максимальна витрата повітря	м³/год	158
Рівень звукового тиску LpA на відстані 3 м	дБ(А)	31
Клас захисту	-	IP34
Матеріал крильчатки	-	Пластик

Розміри

a	b	c	∅ d	e
168	144	97	125	30

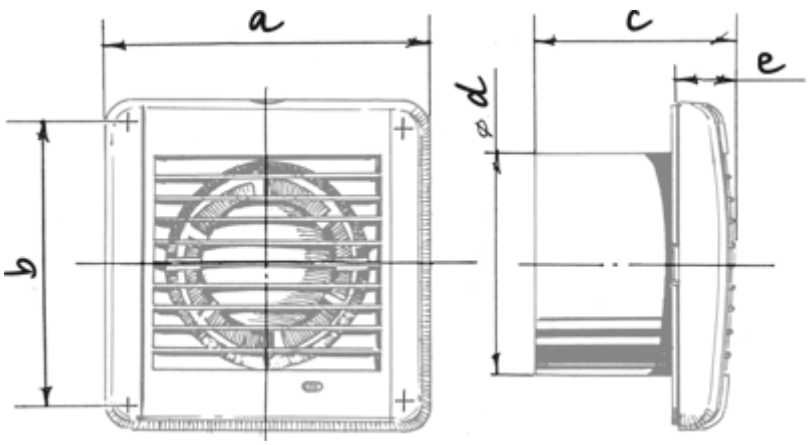
a
c
e
d
ø
b