

Deco 150 T

Вентилятори для витяжної вентиляції

- Рівень звукового тиску LpA на відстані 3 м: 40
- Матеріал корпусу: Пластик
- Захист від зворотньої тяги: Зворотний клапан
- Таймер: Таймер вимкнення

	Одиниця виміру	Deco 150 T
Мінімальна напруга живлення	В	220
Максимальна напруга живлення	В	240
Частота мережі живлення	Гц	50
Номінальна потужність	Вт	24
Максимальний струм	А	0.13
Максимальна витрата повітря	м³/год	298
Рівень звукового тиску LpA на відстані 3 м	дБ(А)	40
Мінімальна температура оточуючого повітря	°C	1
Максимальна температура оточуючого повітря	°C	40
Клас захисту	-	IP34
Матеріал крильчатки	-	Пластик

Розміри

Ø D	Ø D1	Ø D2	H	e
149.5	154	188.5	145	14

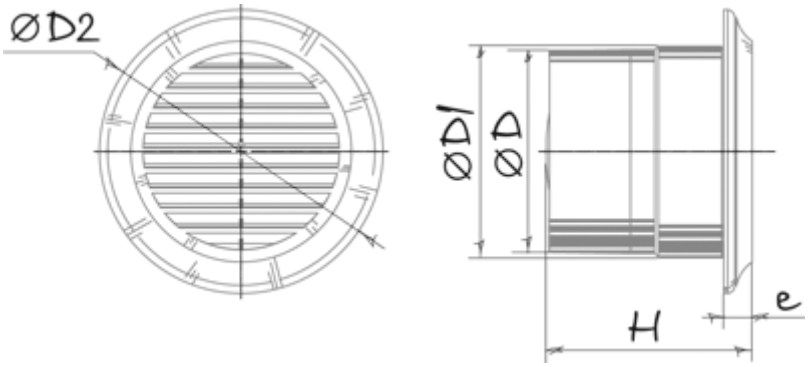
ØD2
ØD1
ØD
H
e

Екодизайн

Торгова марка	Blauberg					
Модель	Deco 150 T					
Питоме споживання енергії (кВт.год/(м²/рік))	Холодний		Помірний		Теплий	
	-35.2	A	-17.2	E	-7	F
Тип установки	Односпрямована					
Тип приводу	Multi-speed					
Тип теплообміннику	Немає					
Максимальна витрата повітря (м³/год)	298					
Споживана потужність (Вт)	24					
Еталонна об'ємна витрата (м³/с)	0.058					
Питома споживана потужність у вихідній точці (Вт/(м³/год))	0.052					
Спосіб керування приводом	Керування по часу					
Максимальні зовнішні витоки (%)	2.7					
Декларований тип вентиляційної одиниці	RVU UVU					
Sound power level (дБ(А))	60					
Річне споживання електрики (кВт.год/рік)	Холодний		Помірний		Теплий	
	60		60		60	
Річне збереження тепла (кВт.год/рік)	Холодний		Помірний		Теплий	
	3667		1874		848	