

O2 чорний

Інтелектуальні осьові вентилятори для витяжної вентиляції

- Рівень звукового тиску LpA на відстані 3 м: 28
- Освітлення
- Управління: Вбудована панель керування
- Тип крильчатки: Осьовий
- Датчик руху
- Датчик вологості: Вбудований
- Датчик температури: Вбудований
- Таймер: Таймер вимкнення, Таймер увімкнення

	Одиниця виміру	O2 чорний	
Мінімальна напруга живлення	В	100	
Максимальна напруга живлення	В	240	
Частота мережі живлення	Гц	50	60
Номінальна потужність	Вт	2.7	2.9
Максимальний струм	А	0.038	0.04
Максимальний струм	А	0.038	0.04
Максимальна витрата повітря	м³/год	115	140
Рівень звукового тиску LpA на відстані 3 м	дБ(А)	27	28
Мінімальна температура оточуючого повітря	°C	1	
Максимальна температура оточуючого повітря	°C	40	
Клас захисту	-	IP44 Zone 1	

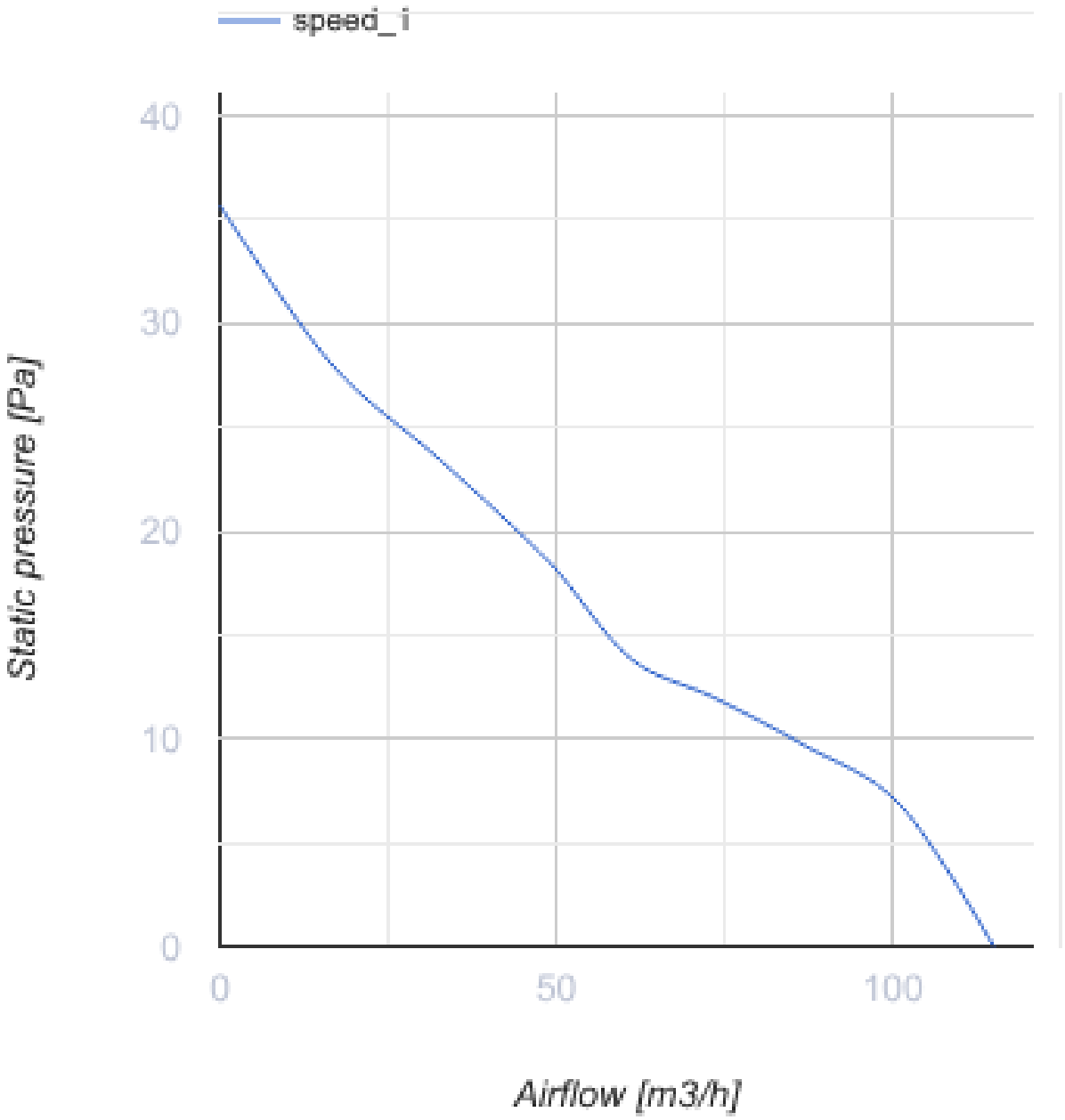
speed_i
40
30
20
10
0
0
50
100
Static pressure [Pa]
Airflow [m3/h]

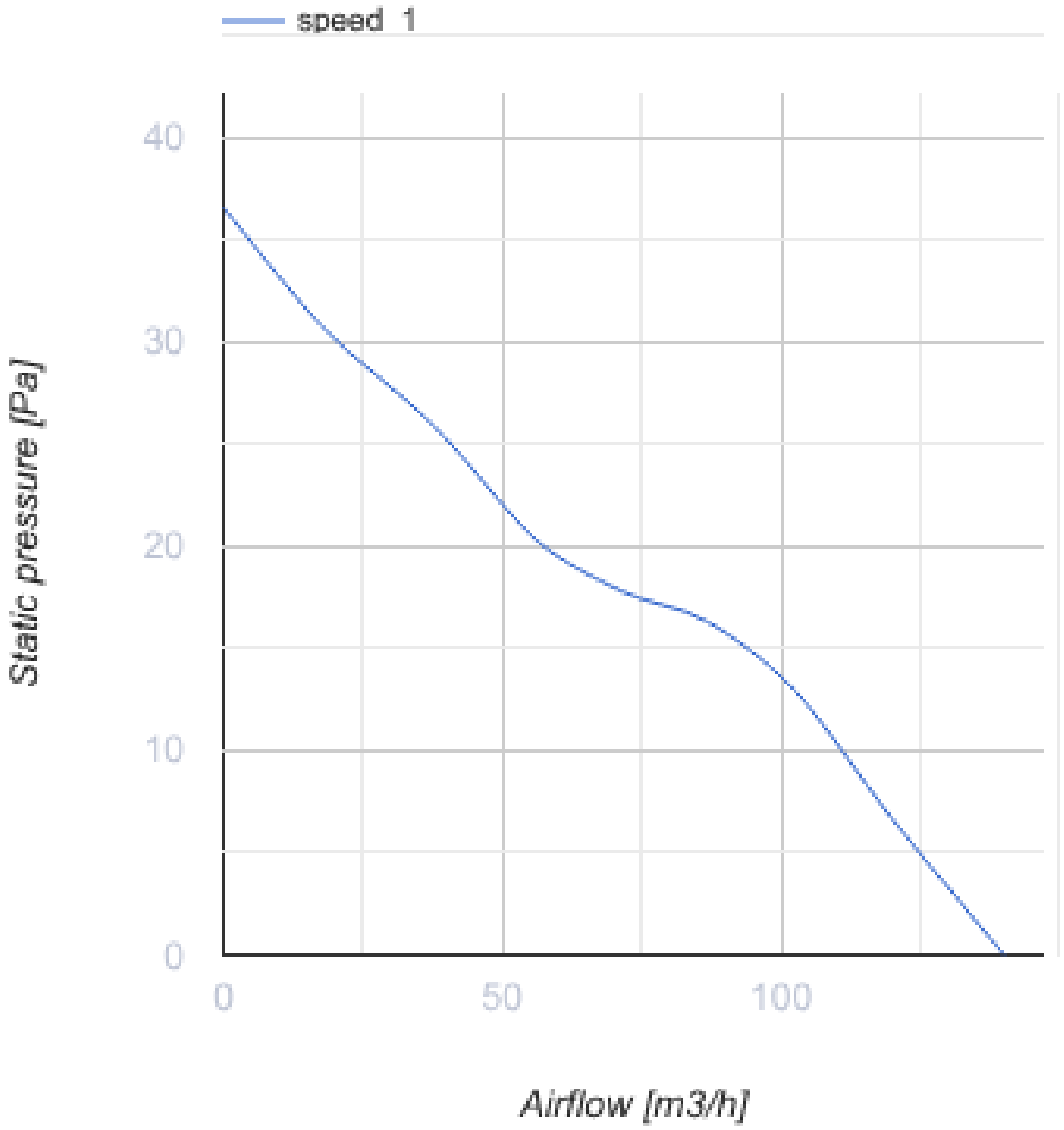

Розміри

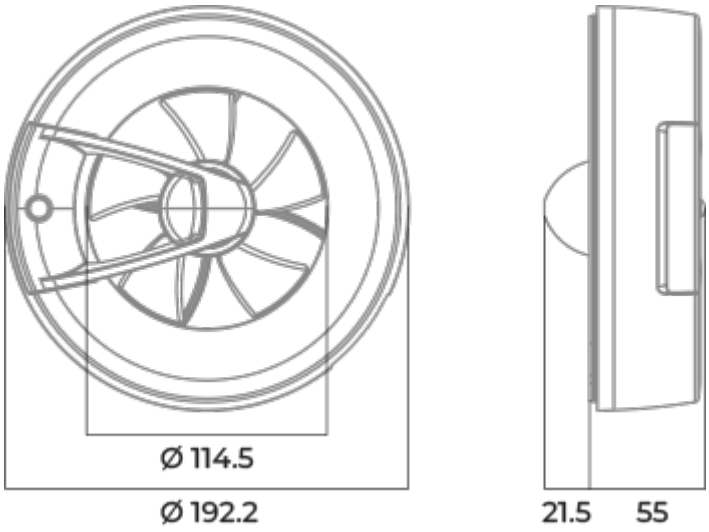
Ø 114.5
Ø 192.2
21.5
55

Екодизайн

Торгова марка	Blauberg					
Модель	O2 чорний					
Питоме споживання енергії (кВт.год/(м²/рік))	Холодний		Помірний		Теплий	
	55.1	A+	28.1	B	12.6	E
Тип установки	Односпрямована					
Тип приводу	Змінна швидкість					
Тип теплообміннику	Немає					
Максимальна витрата повітря (м³/год)	140					
Споживана потужність (Вт)	2.9					
Еталонна об'ємна витрата (м³/с)	0.025					
Питома споживана потужність у вихідній точці (Вт/(м³/год))	0.018					
Спосіб керування приводом	Локальне регулювання споживання					
Максимальні зовнішні витоки (%)	2.7					
Декларований тип вентиляційної одиниці	RVU UVU					
Sound power level (дБ(A))	42					
Річне збереження тепла (кВт.год/рік)	Холодний		Помірний		Теплий	
	5536		2830		1280	

Аксесуари

Аксесуари для кімнатних рекуператорів

Найменування	Фото	Опис
BlauPlast RTR 100/0.35-0.5		Круглий телескопічний повітропровід
BlauPlast RTR 125/0.35-0.5		Круглий телескопічний повітропровід

Пластикові

Найменування	Фото	Опис
Decor 155x155s		Пластикові решітки для припливної та витяжної вентиляції

Decor 185x185s		Пластикові решітки для припливної та витяжної вентиляції