

Primo 250

Канальні вентилятори змішаного типу

- Рівень звукового тиску LpA на відстані 3 м: 43
- Тип крильчатки: Змішаного типу
- Матеріал корпусу: Поліпропілен
- Встановлення в довільній позиції

	Одиниця виміру	Primo 250		
Швидкість	-	1	2	3
Фазність	-	1		
Мінімальна напруга живлення	В	230		
Максимальна напруга живлення	В	230		
Частота мережі живлення	Гц	50		
Номінальна потужність	Вт	144	173	188
Максимальний струм	А	0.70	0.81	0.84
Максимальна витрата повітря	м³/год	1038	1447	1715
Швидкість обертання	-	2292	2626	2876
Рівень звукового тиску LpA на відстані 3 м	дБ(А)	39	41	43
Вага	кг	6.4		
Максимальна температура повітря що переміщується	°C	55		
Мінімальна температура повітря що переміщується	°C	-25		
Клас захисту	-	IPX4		
Клас захисту приводу	-	IP20		
Матеріал крильчатки	-	Пластик		

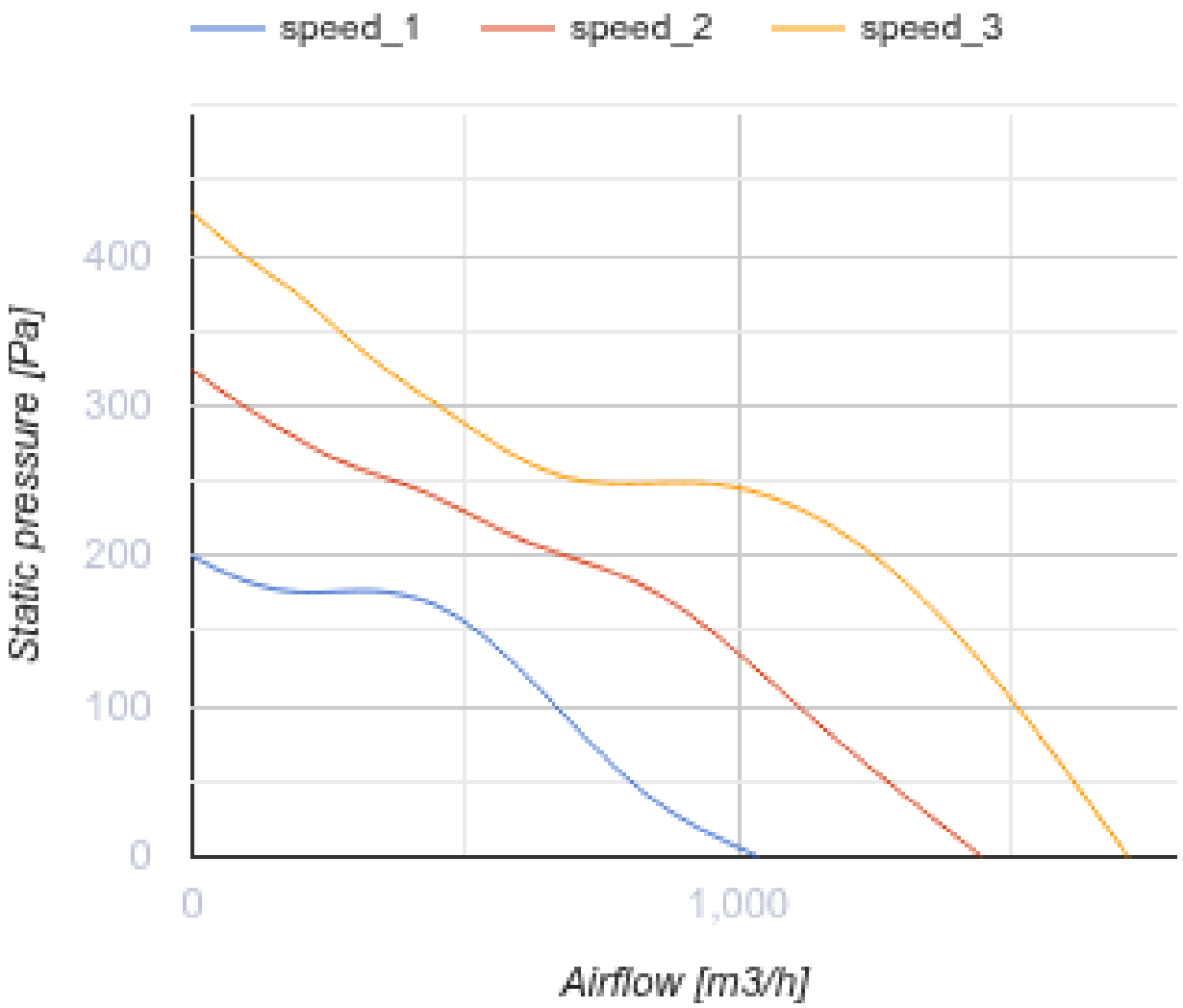
speed_1
speed_2
speed_3
400
300
200
100
0
Static pressure [Pa]
0
1,000
Airflow [m3/h]

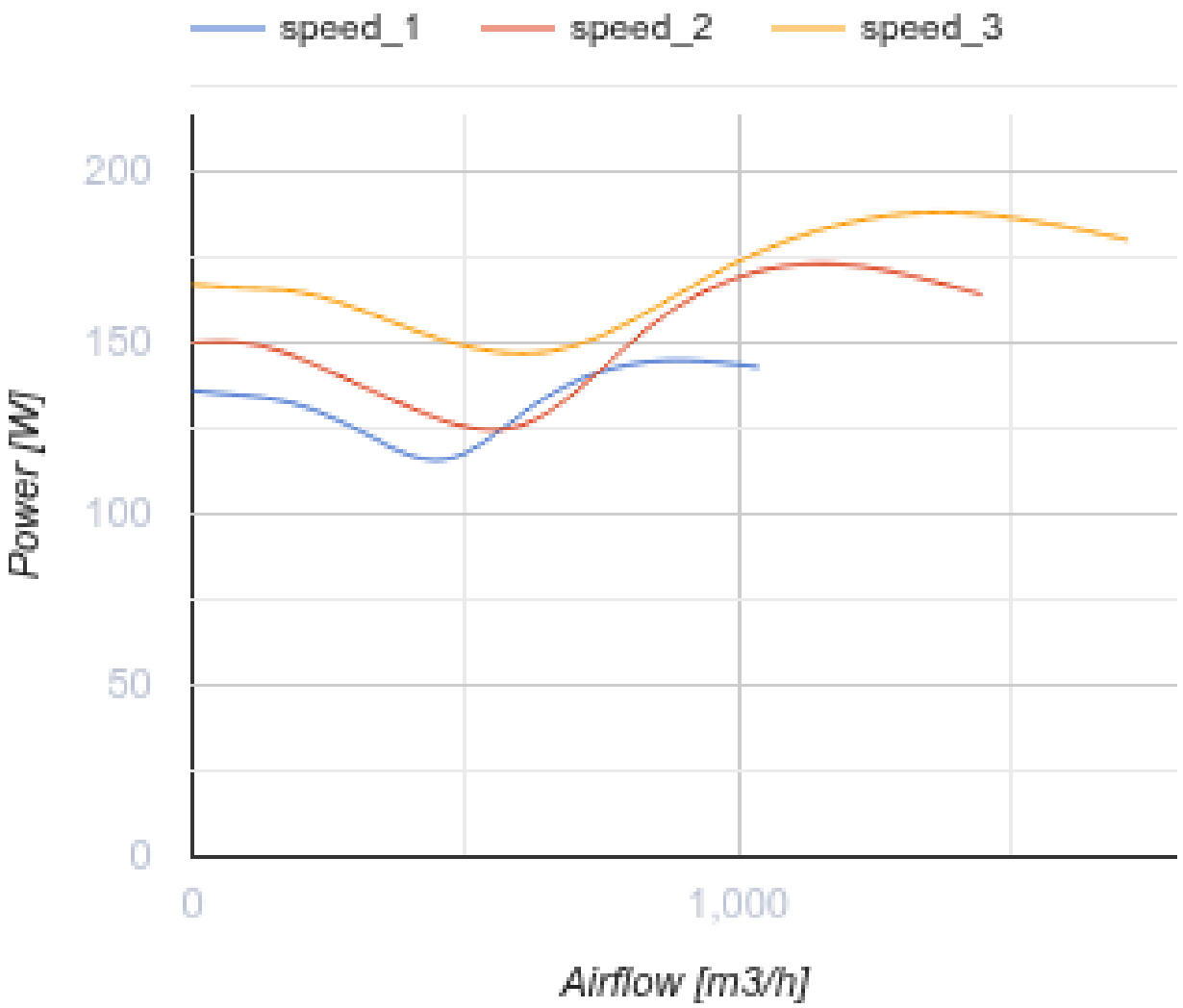

Розміри

A	B	C	Ø D
342	293	326	250

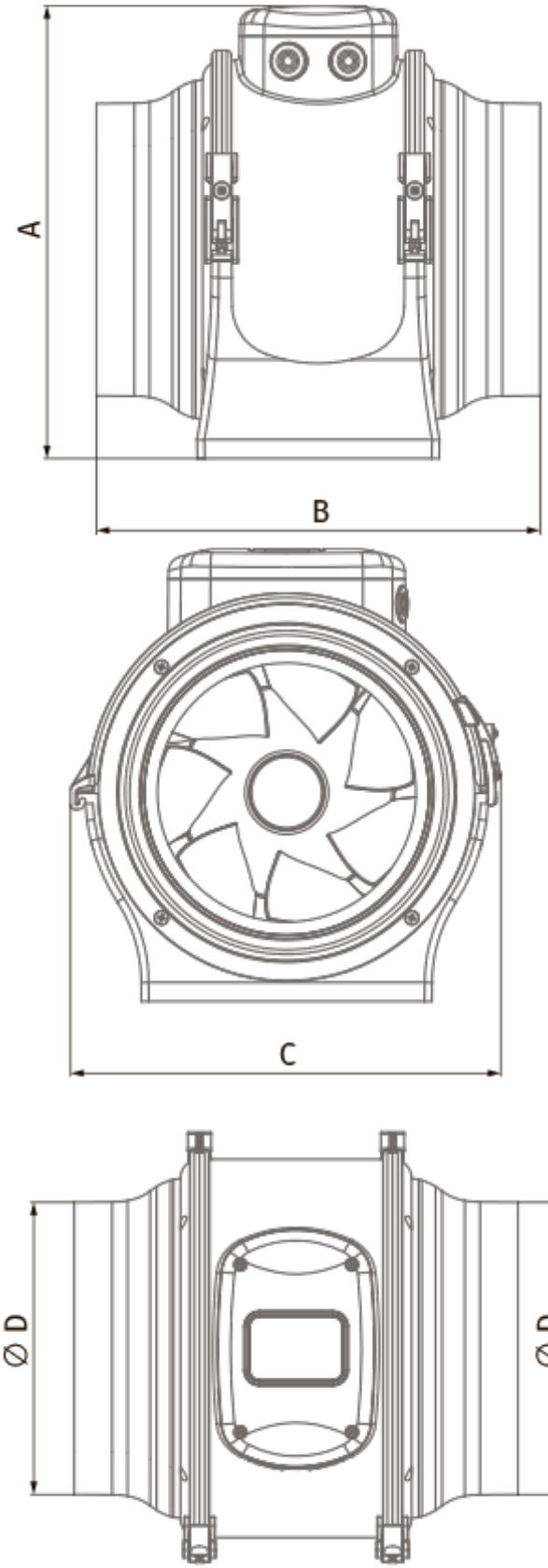
A
B
C
∅ D
∅ D

Екодизайн

Торгова марка	Blauberg
Модель	Primo 250
Тип установки	Односпрямована
Тип приводу	Integrated VSD
Тип теплообміннику	Немає
Статичний тиск за номінальної витрати повітря (Па)	248
Максимальні зовнішні витоки (%)	2.7
Статична ефективність (%)	39.5
Декларований тип вентиляційної одиниці	NRVU UVU
Ефективна потужність (кВт)	0.17
Sound power level (дБ(А))	62