

# Sileo Design 100 12

Високопродуктивні безшумні витяжні вентилятори

- Рівень звукового тиску LpA на відстані 3 м: 26
- Тип крильчатки: Змішаного типу
- Матеріал корпусу: Пластик
- Захист від зворотньої тяги: Зворотний клапан

| | Одиниця виміру | Sileo Design 100 12 |
|---|---|---|
| Мінімальна напруга живлення | В | 12 |
| Максимальна напруга живлення | В | 12 |
| Частота мережі живлення | Гц | 50 |
| Номінальна потужність | Вт | 8.5 |
| Максимальний струм | А | 1.03 |
| Максимальна витрата повітря | м³/год | 90 |
| Швидкість обертання | - | 2165 |
| Рівень звукового тиску LpA на відстані 3 м | дБ(А) | 26 |
| Вага | кг | 0.66 |
| Мінімальна температура оточуючого повітря | °C | 1 |
| Максимальна температура оточуючого повітря | °C | 40 |
| Клас захисту | - | IP45 |
| Матеріал крильчатки | - | Пластик |

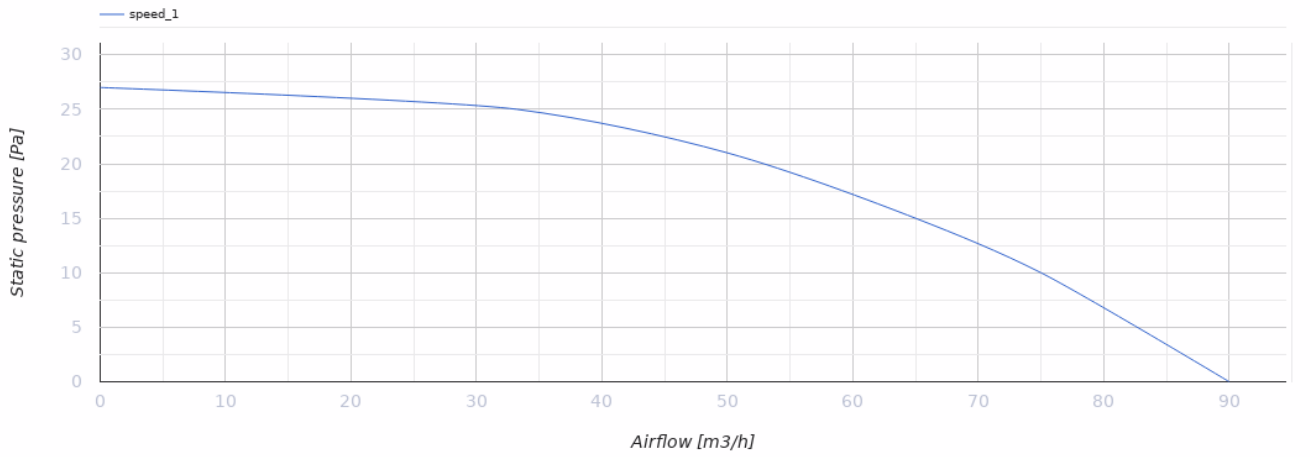


## Розміри

| Ø D | B | L | L1 |
|---|---|---|---|
| 99 | 200 | 130 | 49 |

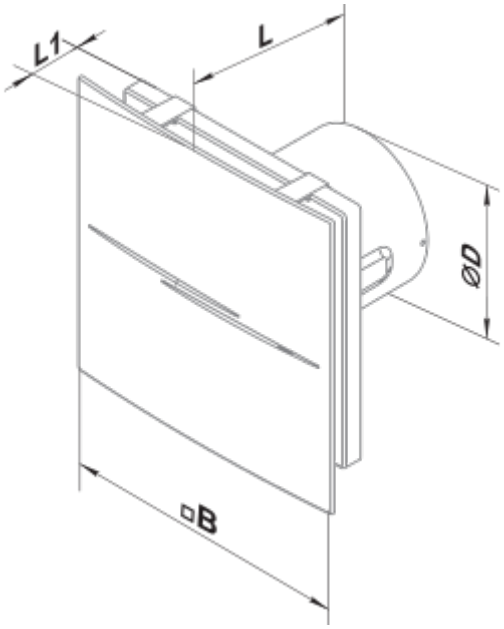

## Екодизайн

| | | | | | | |
|---|---|---|---|---|---|---|
| Торгова марка | Blauberg | | | | | |
| Модель | Sileo Design 100 12 | | | | | |
| Питоме споживання енергії (кВт.год/(м²/рік)) | Холодний | | Помірний | | Теплий | |
| | -30.6 | B | -14.2 | E | -4.8 | F |
| Тип установки | Односпрямована | | | | | |
| Тип приводу | Одношвидкісний | | | | | |
| Тип теплообміннику | Немає | | | | | |
| Максимальна витрата повітря (м³/год) | 90 | | | | | |
| Споживана потужність (Вт) | 8.5 | | | | | |
| Еталонна об'ємна витрата (м³/с) | 0.018 | | | | | |
| Питома споживана потужність у вихідній точці (Вт/(м³/год)) | 0.094 | | | | | |
| Спосіб керування приводом | Ручне керування | | | | | |
| Максимальні зовнішні витоки (%) | 2.7 | | | | | |
| Декларований тип вентиляційної одиниці | RVU UVU | | | | | |
| Sound power level (дБ(А)) | 46 | | | | | |
| Річне споживання електрики (кВт.год/рік) | Холодний | | Помірний | | Теплий | |
| | 118 | | 118 | | 118 | |
| Річне збереження тепла (кВт.год/рік) | Холодний | | Помірний | | Теплий | |
| | 3355 | | 1715 | | 776 | |