

Sileo Max 150 TR

Високопродуктивні безшумні витяжні вентилятори

- Рівень звукового тиску LpA на відстані 3 м: 38
- Захист від зворотньої тяги: Зворотний клапан
- Таймер: Таймер увімкнення, Таймер вимкнення

	Одиниця виміру	Sileo Max 150 TR	
Швидкість	-	1	2
Мінімальна напруга живлення	В	220	
Максимальна напруга живлення	В	240	
Частота мережі живлення	Гц	50/60	
Номінальна потужність	Вт	19	22
Максимальний струм	А	0.09	0.1
Максимальний струм	А	0.09	0.1
Максимальна витрата повітря	м³/год	280	370
Рівень звукового тиску LpA на відстані 3 м	дБ(А)	32	38
Вага	кг	1.33	
Мінімальна температура оточуючого повітря	°C	1	
Максимальна температура оточуючого повітря	°C	40	
Клас захисту	-	IP45	
Матеріал крильчатки	-	Пластик	

Розміри

a	b	c	Ø d	e
190	214	98	148	32

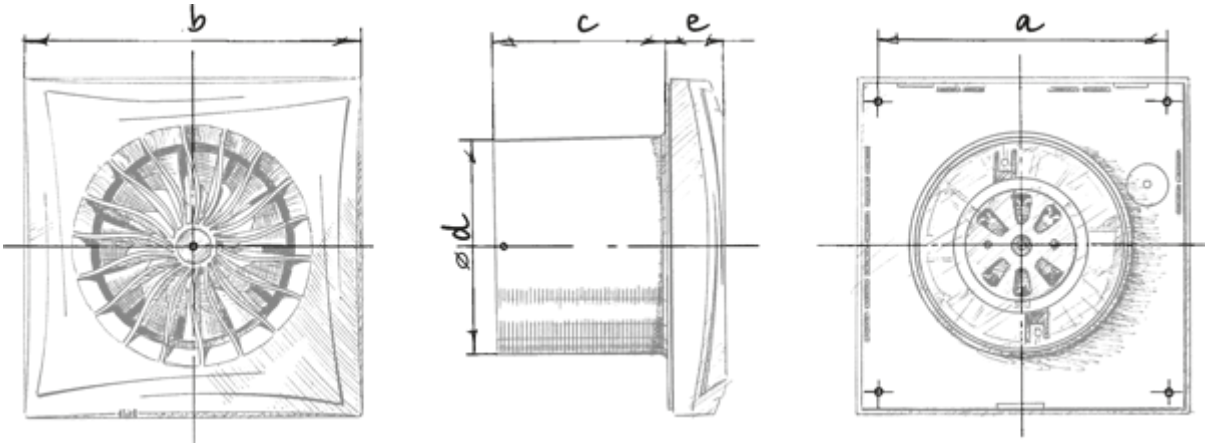
b
c
e
a
ød

Екодизайн

Торгова марка	Blauberg					
Модель	Sileo Max 150 TR					
Питоме споживання енергії (кВт.год/(м²/рік))	Холодний		Помірний		Теплий	
	-31.4	B	-15	E	-5.6	F
Тип установки	Односпрямована					
Тип приводу	2-швидкісний					
Тип теплообміннику	Немає					
Максимальна витрата повітря (м³/год)	370					
Споживана потужність (Вт)	22					
Еталонна об'ємна витрата (м³/с)	0.078					
Питома споживана потужність у вихідній точці (Вт/(м³/год))	0.068					
Спосіб керування приводом	Ручне керування					
Максимальні зовнішні витоки (%)	2.7					
Декларований тип вентиляційної одиниці	RVU UVU					
Sound power level (дБ(А))	52					
Річне споживання електрики (кВт.год/рік)	Холодний		Помірний		Теплий	
	85		85		85	
Річне збереження тепла (кВт.год/рік)	Холодний		Помірний		Теплий	
	3355		1715		776	