

Slim 150 T

Вентилятор для витяжної вентиляції

- Рівень звукового тиску LpA на відстані 3 м: 37
- Матеріал корпусу: Пластик
- Захист від зворотньої тяги: Зворотний клапан
- Таймер: Таймер вимкнення

	Одиниця виміру	Slim 150 T
Мінімальна напруга живлення	В	220
Максимальна напруга живлення	В	240
Частота мережі живлення	Гц	50
Номінальна потужність	Вт	24
Максимальний струм	А	0.13
Максимальна витрата повітря	м³/год	305
Рівень звукового тиску LpA на відстані 3 м	дБ(А)	37
Мінімальна температура оточуючого повітря	°C	1
Максимальна температура оточуючого повітря	°C	40
Клас захисту	-	IP24
Матеріал крильчатки	-	Пластик

Розміри

a	c	Ø d	e
205	118	150	13

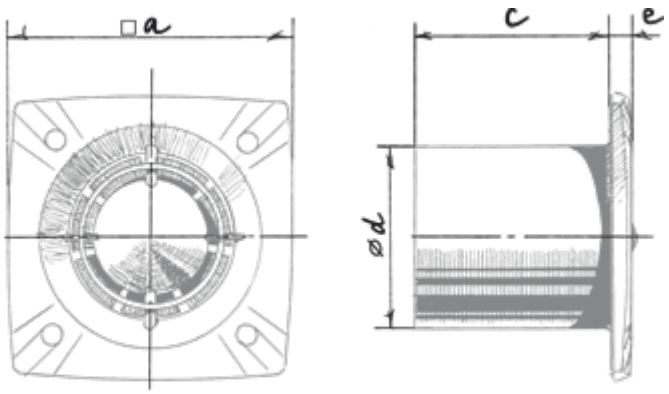
a
c
e
ød

Екодизайн

Торгова марка	Blauberg					
Модель	Slim 150 T					
Питоме споживання енергії (кВт.год/(м²/рік))	Холодний		Помірний		Теплий	
	-34.3	A	-16.4	E	-6.1	F
Тип установки	Односпрямована					
Тип приводу	Одношвидкісний					
Тип теплообміннику	Немає					
Максимальна витрата повітря (м³/год)	305					
Споживана потужність (Вт)	24					
Еталонна об'ємна витрата (м³/с)	0.059					
Питома споживана потужність у вихідній точці (Вт/(м³/год))	0.079					
Спосіб керування приводом	Керування по часу					
Максимальні зовнішні витоки (%)	2.7					
Декларований тип вентиляційної одиниці	RVU UVU					
Sound power level (дБ(А))	57					
Річне споживання електрики (кВт.год/рік)	Холодний		Помірний		Теплий	
	94		94		94	
Річне збереження тепла (кВт.год/рік)	Холодний		Помірний		Теплий	
	3667		1874		848	