

# Trio One 100 TR

Осьовий вентилятор з низьким рівнем шуму для витяжної вентиляції

- Рівень звукового тиску LpA на відстані 3 м: 27
- Матеріал корпусу: Пластик
- Захист від зворотньої тяги: Зворотний клапан
- Шнурковий вимикач
- Таймер: Таймер вимкнення, Таймер увімкнення

| | Одиниця виміру | Trio One 100 TR |
|---|---|---|
| Мінімальна напруга живлення | В | 220 |
| Максимальна напруга живлення | В | 240 |
| Частота мережі живлення | Гц | 50 |
| Номінальна потужність | Вт | 8 |
| Максимальний струм | А | 0.05 |
| Максимальна витрата повітря | м³/год | 95 |
| Рівень звукового тиску LpA на відстані 3 м | дБ(А) | 27 |
| Вага | кг | 0.45 |
| Мінімальна температура оточуючого повітря | °C | 1 |
| Максимальна температура оточуючого повітря | °C | 40 |
| Клас захисту | - | IP44 Zone 1 |
| Матеріал крильчатки | - | Пластик |

## Розміри

| a | c | Ø d | e |
|---|---|---|---|
| 150 | 79 | 99 | 23 |

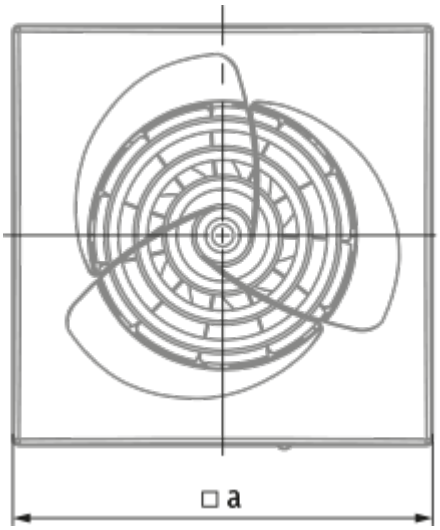
□a

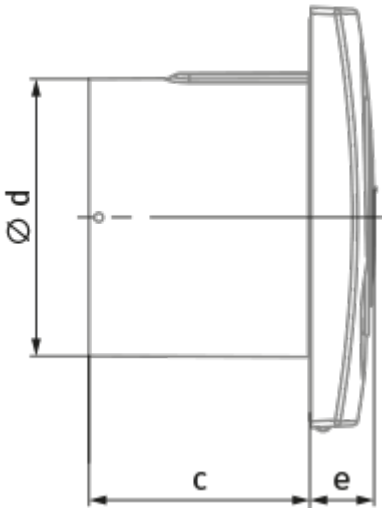
Ø d
c
e

## Екодизайн

| | | | | | | |
|---|---|---|---|---|---|---|
| Торгова марка | Blauberg | | | | | |
| Модель | Trio One 100 TR | | | | | |
| Питоме споживання енергії (кВт.год/(м²/рік)) | Холодний | | Помірний | | Теплий | |
| | -34.2 | A | -16.2 | E | -6 | F |
| Тип установки | Односпрямована | | | | | |
| Тип приводу | Одношвидкісний | | | | | |
| Тип теплообміннику | Немає | | | | | |
| Максимальна витрата повітря (м³/год) | 95 | | | | | |
| Споживана потужність (Вт) | 8 | | | | | |
| Еталонна об'ємна витрата (м³/с) | 0.018 | | | | | |
| Питома споживана потужність у вихідній точці (Вт/(м³/год)) | 0.084 | | | | | |
| Спосіб керування приводом | Керування по часу | | | | | |
| Максимальні зовнішні витоки (%) | 2.7 | | | | | |
| Декларований тип вентиляційної одиниці | RVU UVU | | | | | |
| Sound power level (дБ(А)) | 47 | | | | | |
| Річне споживання електрики (кВт.год/рік) | Холодний | | Помірний | | Теплий | |
| | 100 | | 100 | | 100 | |
| Річне збереження тепла (кВт.год/рік) | Холодний | | Помірний | | Теплий | |
| | 3667 | | 1874 | | 848 | |