

# Trio V2 150 H

Осьовий вентилятор з низьким рівнем шуму для витяжної вентиляції

- Рівень звукового тиску LpA на відстані 3 м: 35
- Матеріал корпусу: Пластик
- Захист від зворотньої тяги: Зворотний клапан
- Датчик вологості
- Таймер: Таймер вимкнення, Таймер увімкнення

| | Одиниця виміру | Trio V2 150 H | |
|---|---|---|---|
| Швидкість | - | 1 | 2 |
| Максимальна напруга живлення | В | 240 | |
| Мінімальна напруга живлення | В | 220 | |
| Частота мережі живлення | Гц | 50 | |
| Номінальна потужність | Вт | 18 | 21 |
| Максимальний струм | А | 0.079 | 0.085 |
| Максимальна витрата повітря | м³/год | 210 | 300 |
| Рівень звукового тиску LpA на відстані 3 м | дБ(А) | 29 | 35 |
| Вага | кг | 0.97 | |
| Мінімальна температура оточуючого повітря | °C | 1 | |
| Максимальна температура оточуючого повітря | °C | 40 | |
| Клас захисту | - | IP44 | |
| Матеріал крильчатки | - | Пластик | |

## Розміри

| a | c | ∅ d | e |
|---|---|---|---|
| 206 | 100 | 148 | 23 |

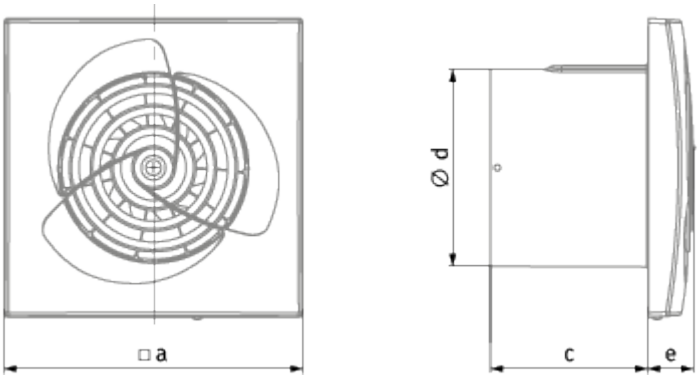
□a
Ø d
c
e

## Екодизайн

| | | | | | | |
|---|---|---|---|---|---|---|
| Торгова марка | Blauberg | | | | | |
| Модель | Trio V2 150 H | | | | | |
| Питоме споживання енергії (кВт.год/(м²/рік)) | Холодний | | Помірний | | Теплий | |
| | -53.8 | A+ | -26.7 | B | -11.2 | E |
| Тип установки | Односпрямована | | | | | |
| Тип приводу | 2-швидкісний | | | | | |
| Тип теплообміннику | Немає | | | | | |
| Максимальна витрата повітря (м³/год) | 300 | | | | | |
| Споживана потужність (Вт) | 21 | | | | | |
| Еталонна об'ємна витрата (м³/с) | 0.058 | | | | | |
| Питома споживана потужність у вихідній точці (Вт/(м³/год)) | 0.086 | | | | | |
| Спосіб керування приводом | Локальне регулювання споживання | | | | | |
| Максимальні зовнішні витоки (%) | 2.7 | | | | | |
| Sound power level (дБ(A)) | 49 | | | | | |
| Декларований тип вентиляційної одиниці | RVU UVU | | | | | |
| Річне споживання електрики (кВт.год/рік) | Холодний | | Помірний | | Теплий | |
| | 64 | | 64 | | 64 | |
| Річне збереження тепла (кВт.год/рік) | Холодний | | Помірний | | Теплий | |
| | 5536 | | 2830 | | 1280 | |