

Trio V2 150 TR

Осьовий вентилятор з низьким рівнем шуму для витяжної вентиляції

- Рівень звукового тиску LpA на відстані 3 м: 35
- Матеріал корпусу: Пластик
- Захист від зворотньої тяги: Зворотний клапан
- Таймер: Таймер вимкнення, Таймер увімкнення

	Одиниця виміру	Trio V2 150 TR	
Швидкість	-	1	2
Мінімальна напруга живлення	В	220	
Максимальна напруга живлення	В	240	
Частота мережі живлення	Гц	50	
Номінальна потужність	Вт	18	21
Максимальний струм	А	0.079	0.085
Максимальна витрата повітря	м³/год	210	300
Рівень звукового тиску LpA на відстані 3 м	дБ(А)	29	35
Вага	кг	0.97	
Мінімальна температура оточуючого повітря	°C	1	
Максимальна температура оточуючого повітря	°C	40	
Клас захисту	-	IP44	
Матеріал крильчатки	-	Пластик	

Розміри

a	c	Ø d	e
206	100	148	23

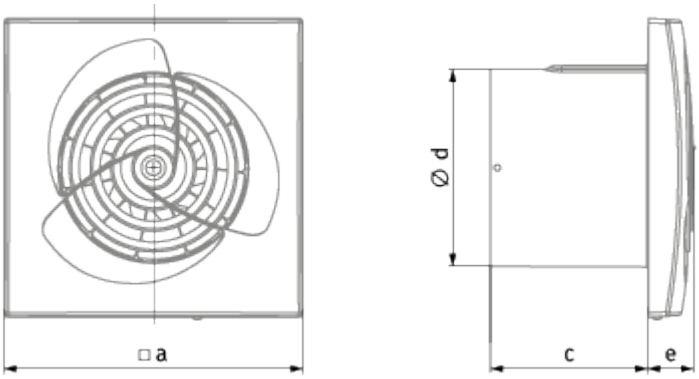
□a
Ø d
c
e

Екодизайн

Торгова марка	Blauberg					
Модель	Trio V2 150 TR					
Питоме споживання енергії (кВт.год/(м²/рік))	Холодний		Помірний		Теплий	
	-34.1	A	-16.2	E	-6	F
Тип установки	Односпрямована					
Тип приводу	2-швидкісний					
Тип теплообміннику	Немає					
Максимальна витрата повітря (м³/год)	300					
Споживана потужність (Вт)	21					
Еталонна об'ємна витрата (м³/с)	0.058					
Питома споживана потужність у вихідній точці (Вт/(м³/год))	0.086					
Спосіб керування приводом	Керування по часу					
Максимальні зовнішні витоки (%)	2.7					
Декларований тип вентиляційної одиниці	RVU UVU					
Sound power level (дБ(А))	49					
Річне споживання електрики (кВт.год/рік)	Холодний		Помірний		Теплий	
	101		101		101	
Річне збереження тепла (кВт.год/рік)	Холодний		Помірний		Теплий	
	3667		1874		848	