

VENTO Expert A100-1 S10 W V.2

Кімнатна вентиляційна установка з регенерацією енергії та керуванням через WI-FI

- Продуктивність в режимі регенерації: 54
- Рівень звукового тиску LpA на відстані 3 м: 42
- Рівень звукового тиску LpA на відстані 1 м: 51
- Тип рекуператора: Реверсивний
- Матеріал рекуператора: Керамічний
- Фільтр: G3 (опціонально: F7 PM2,5 > 99 %)
- У шумоізольованому корпусі
- Ентальпійний рекуператор
- Управління: Смартфон
- Датчик вологості: Вбудований
- Датчик CO2: Опціональний
- Датчик PM2.5: Опціональний
- Датчик температури: Опціональний
- Автоматичні жалюзі

	Одиниця виміру	VENTO Expert A100-1 S10 W V.2			
Фазність	-	1			
Мінімальна напруга живлення	В	100			
Максимальна напруга живлення	В	240			
Частота мережі живлення	Гц	50/60			
Номінальна потужність	Вт	3.20	4.00	6.60	18.00
Максимальний струм	А	0.037	0.046	0.071	0.151
Максимальний струм	А	0.037	0.046	0.071	0.151
Продуктивність в режимі вентиляції	м³/год	18	30	58	108
Продуктивність в режимі регенерації	м³/год	9	15	29	54
Швидкість обертання	-	780	1100	1920	2940
Рівень звукового тиску LpA на відстані 3 м	дБ(А)	13	18	30	42
Рівень звукового тиску LpA на відстані 1 м	дБ(А)	23	27	40	51
Ефективність рекуперації, макс	%	87			
Тип рекуператора	-	Реверсивний			
Матеріал рекуператора	-	Керамічний			
Фільтр	-	G3 (опціонально: F7 PM2,5 > 99 %)			
Максимальна температура повітря що переміщується	°C	40			
Мінімальна температура повітря що переміщується	°C	-20			
Мінімальна температура оточуючого повітря	°C	1			
Максимальна температура оточуючого повітря	°C	40			

Клас захисту	-	IP24
Максимальна вологість повітря, що оточує	%	80
Мінімальна товщина стіни	мм	355
Максимальна товщина стіни	мм	490

Розміри

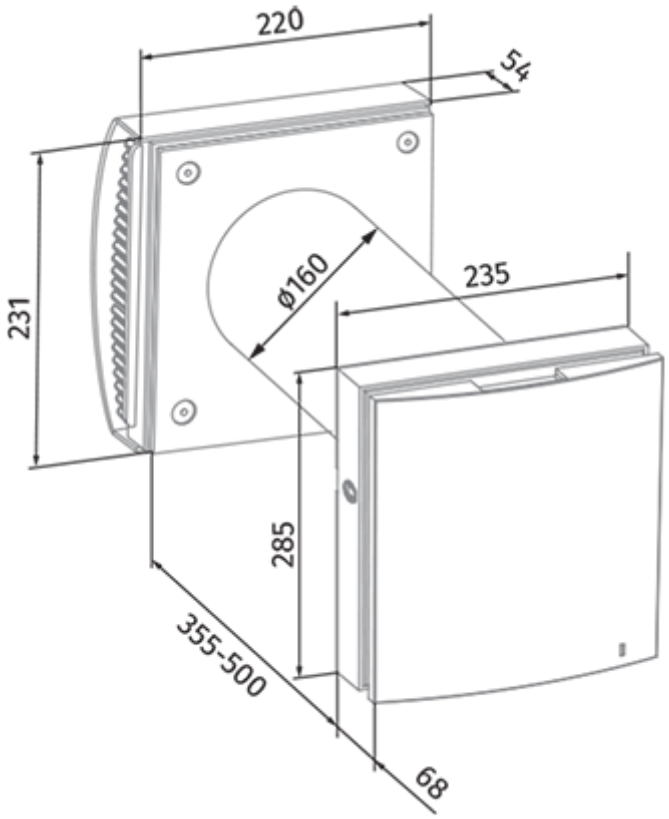

Екодизайн

Торгова марка	Blauberg					
Модель	VENTO Expert A100-1 S10 W V.2					
Питоме споживання енергії (кВт.год/(м²/рік))	Холодний		Помірний		Теплий	
	-78.3	A+	-38.4	A	-15.6	E
Тип установки	Двоспрямована					
Тип приводу	Змінна швидкість					
Тип теплообміннику	Регенераційний					
Термоефективність рекуперації тепла (%)	68					
Максимальна витрата повітря (м³/год)	54					
Споживана потужність (Вт)	18					
Еталонна об'ємна витрата (м³/с)	0.008					
Питома споживана потужність у вихідній точці (Вт/(м³/год))	0.228					
Спосіб керування приводом	Локальне регулювання споживання					
Максимальні внутрішні перетоки (%)	2.7					
Інтенсивність змішування потоків (%)	1					
Чутливість витрати повітря при +20 Па і -20 Па (%)	0.2					
Щільність повітряних заслінок (м³/год)	5.2					
Декларований тип вентиляційної одиниці	RVU BVU					
Sound power level (дБ(А))	50					
Річне споживання електрики (кВт.год/рік)	Холодний		Помірний		Теплий	
	132		132		132	

Аксесуари

Аксесуари для кімнатних рекуператорів

Найменування	Фото	Опис
SE Vento Expert W		Панель керування
CD-1		Датчики CO2
CD-2		Датчики CO2

PP 160/0.5		Зовнішній ковпак призначений для запобігання потраплянню води та великих предметів у вентиляційне обладнання ззовні
KIT BlauPlast white 160		Комплект для кутового кріплення (для стін стандартної товщини)
KIT BlauPlast chrome 160		Комплект для кутового кріплення (для стін стандартної товщини)

Інші аксесуари

Найменування	Фото	Опис
AH-10 beige 160		Пластикові ковпаки для декоративного оформлення виходів припливних або витяжних вентиляційних систем побутових, громадських та промислових будівель
AH-10 black 160		Пластикові ковпаки для декоративного оформлення виходів припливних або витяжних вентиляційних систем побутових, громадських та промислових будівель
AH-10 brown 160		Пластикові ковпаки для декоративного оформлення виходів припливних або витяжних вентиляційних систем побутових, громадських та промислових будівель
AH-10 chrome 160		Пластикові ковпаки для декоративного оформлення виходів припливних або витяжних вентиляційних систем побутових, громадських та промислових будівель
AH-10 grey 160		Пластикові ковпаки для декоративного оформлення виходів припливних або витяжних вентиляційних систем побутових, громадських та промислових будівель
AH-10 terracotta 160		Пластикові ковпаки для декоративного оформлення виходів припливних або витяжних вентиляційних систем побутових, громадських та промислових будівель
AH-10 white 160		Пластикові ковпаки для декоративного оформлення виходів припливних або витяжних вентиляційних систем побутових, громадських та промислових будівель
AH-11 vintage 160		Пластикові ковпаки для декоративного оформлення виходів припливних або витяжних вентиляційних систем побутових, громадських та промислових будівель
AH-11 black 160		Пластикові ковпаки для декоративного оформлення виходів припливних або витяжних вентиляційних систем побутових, громадських та промислових будівель
AH-11 brown 160		Пластикові ковпаки для декоративного оформлення виходів припливних або витяжних вентиляційних систем побутових, громадських та промислових будівель

AH-11 grey 160		Пластикові ковпаки для декоративного оформлення виходів припливних або витяжних вентиляційних систем побутових, громадських та промислових будівель
AH-11 terracotta 160		Пластикові ковпаки для декоративного оформлення виходів припливних або витяжних вентиляційних систем побутових, громадських та промислових будівель
AH-11 white 160		Пластикові ковпаки для декоративного оформлення виходів припливних або витяжних вентиляційних систем побутових, громадських та промислових будівель
AH-S grey 160		Зовнішній ковпак