

Wind 150 ST

Віконні вентилятори для витяжної вентиляції

- Рівень звукового тиску LpA на відстані 3 м: 41
- Матеріал корпусу: Пластик
- Шнурковий вимикач
- Таймер: Таймер вимкнення

	Одиниця виміру	Wind 150 ST
Мінімальна напруга живлення	В	220
Максимальна напруга живлення	В	240
Частота мережі живлення	Гц	50
Номінальна потужність	Вт	26
Максимальний струм	А	0.13
Максимальна витрата повітря	м³/год	295
Рівень звукового тиску LpA на відстані 3 м	дБ(А)	41
Клас захисту	-	IP24
Матеріал крильчатки	-	Пластик

Розміри

a	b	e	c	D
210	195	66	60	150

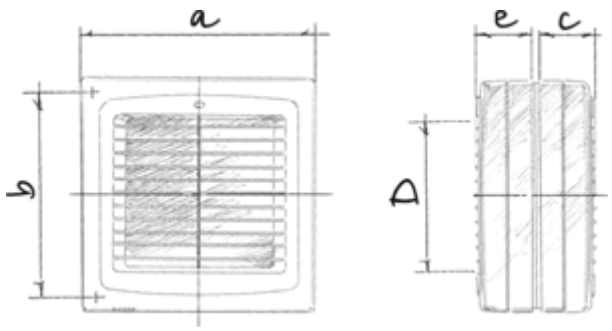
a
e
c
b
D

Екодизайн

Торгова марка	Blauberg					
Модель	Wind 150 ST					
Питоме споживання енергії (кВт.год/(м²/рік))	Холодний		Помірний		Теплий	
	0	B	0	E	0	F
Тип установки	Односпрямована					
Тип приводу	Multi-speed					
Тип теплообміннику	Немає					
Максимальна витрата повітря (м³/год)	0					
Споживана потужність (Вт)	0					
Еталонна об'ємна витрата (м³/с)	0					
Питома споживана потужність у вихідній точці (Вт/(м³/год))	0					
Спосіб керування приводом	Ручне керування					
Максимальні зовнішні витоки (%)	0					
Чутливість витрати повітря при +20 Па і -20 Па (%)	0					
Щільність повітряних заслінок (м³/год)	0					
Декларований тип вентиляційної одиниці	RVU UVU					
Sound power level (дБ(A))	0					
Річне збереження тепла (кВт.год/рік)	Холодний		Помірний		Теплий	
	0		0		0	